Draufsicht M 1:100

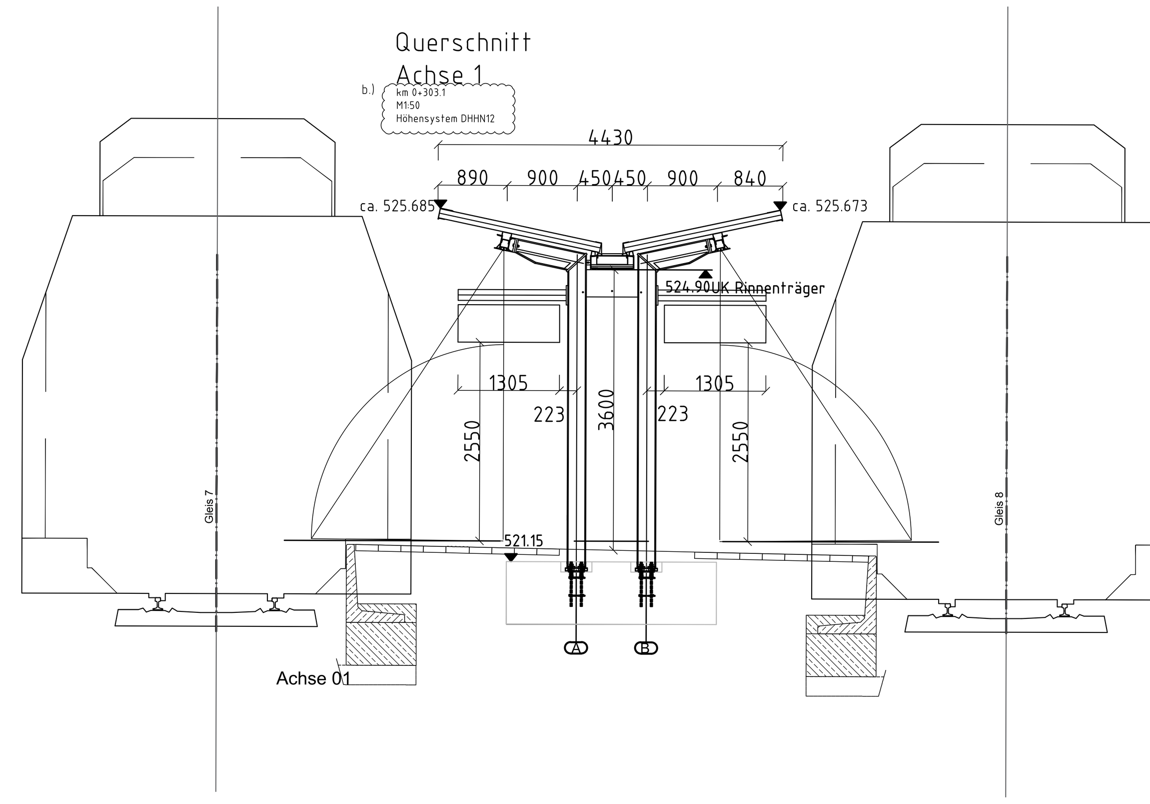

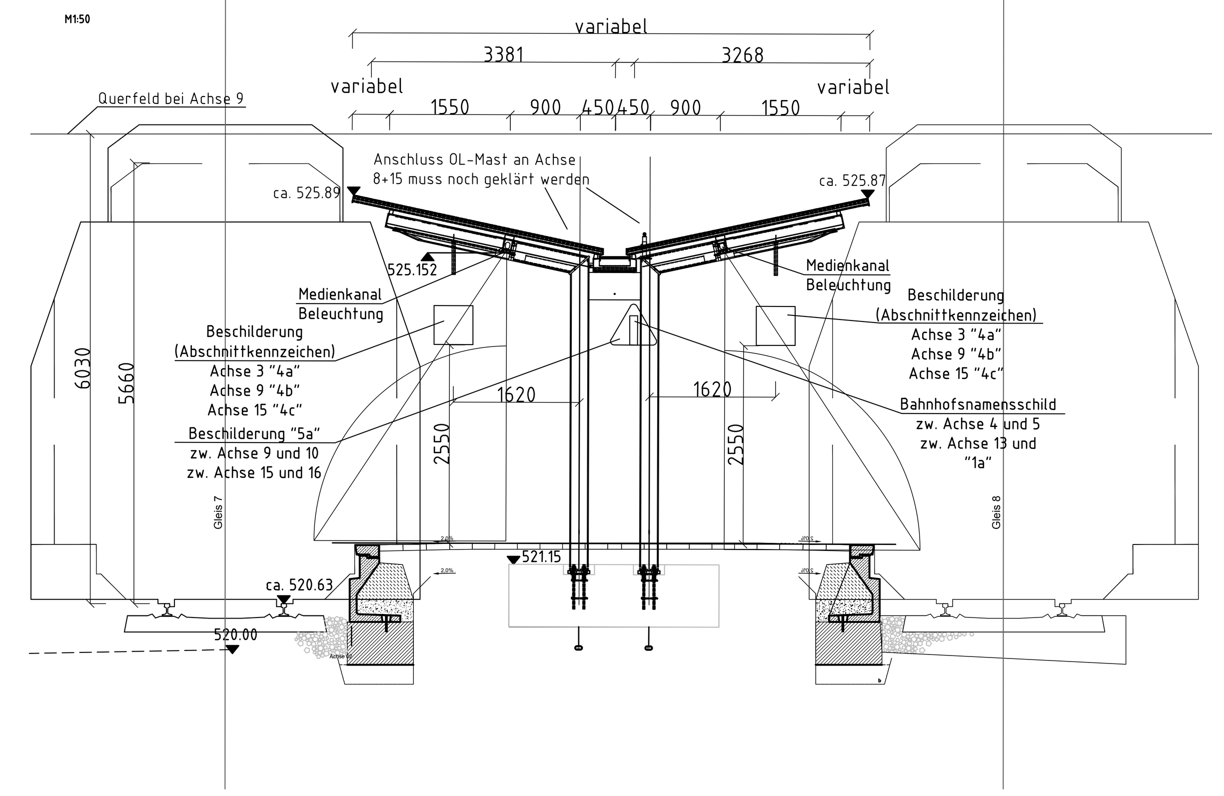

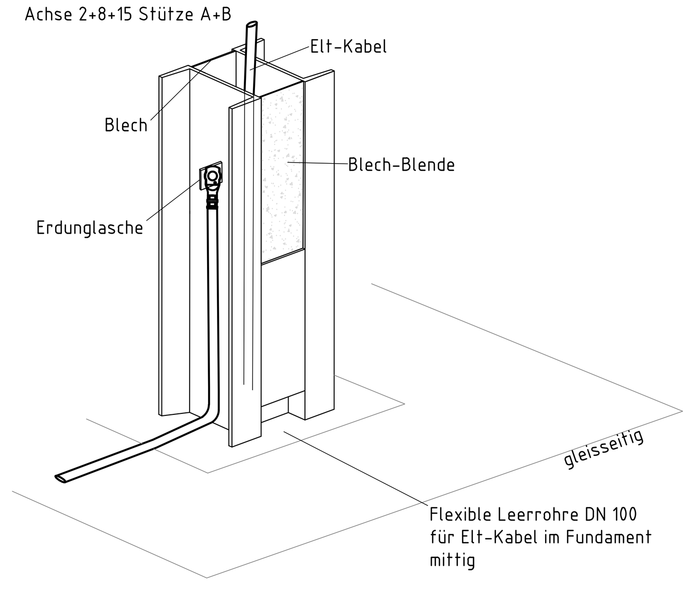

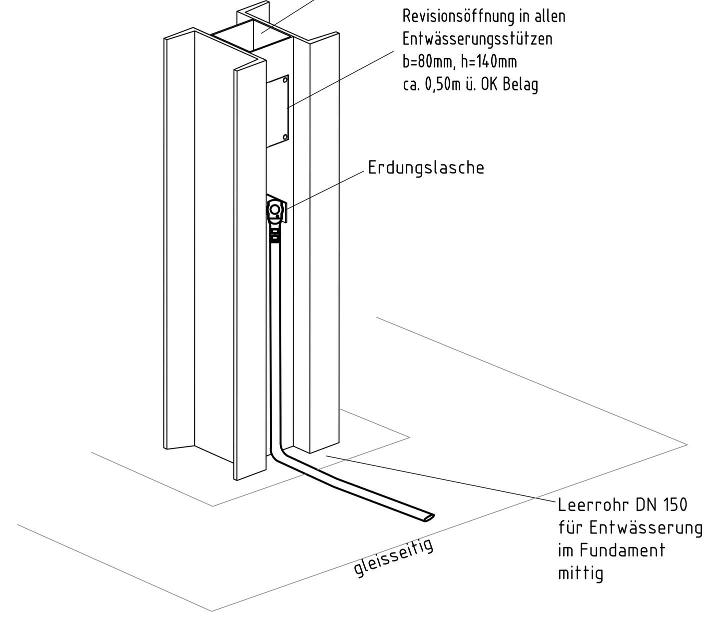

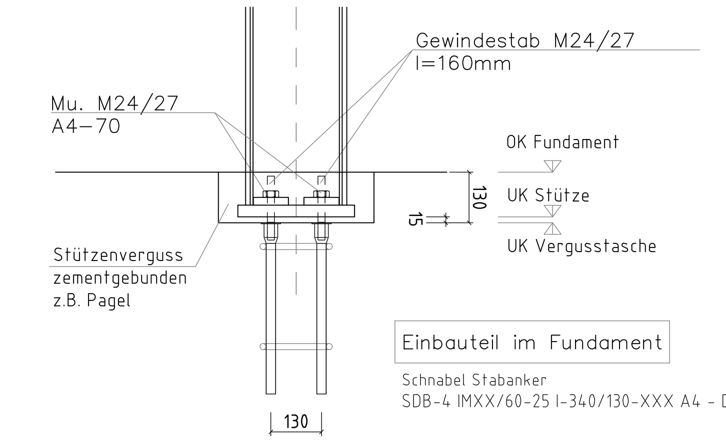

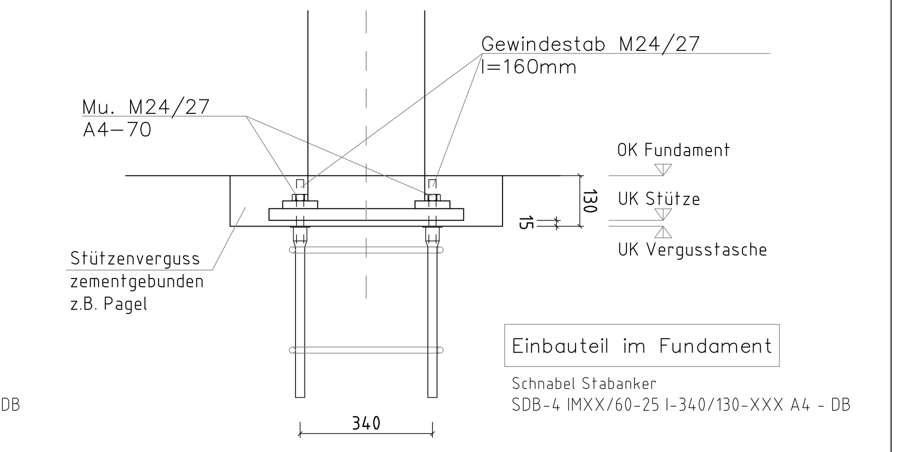

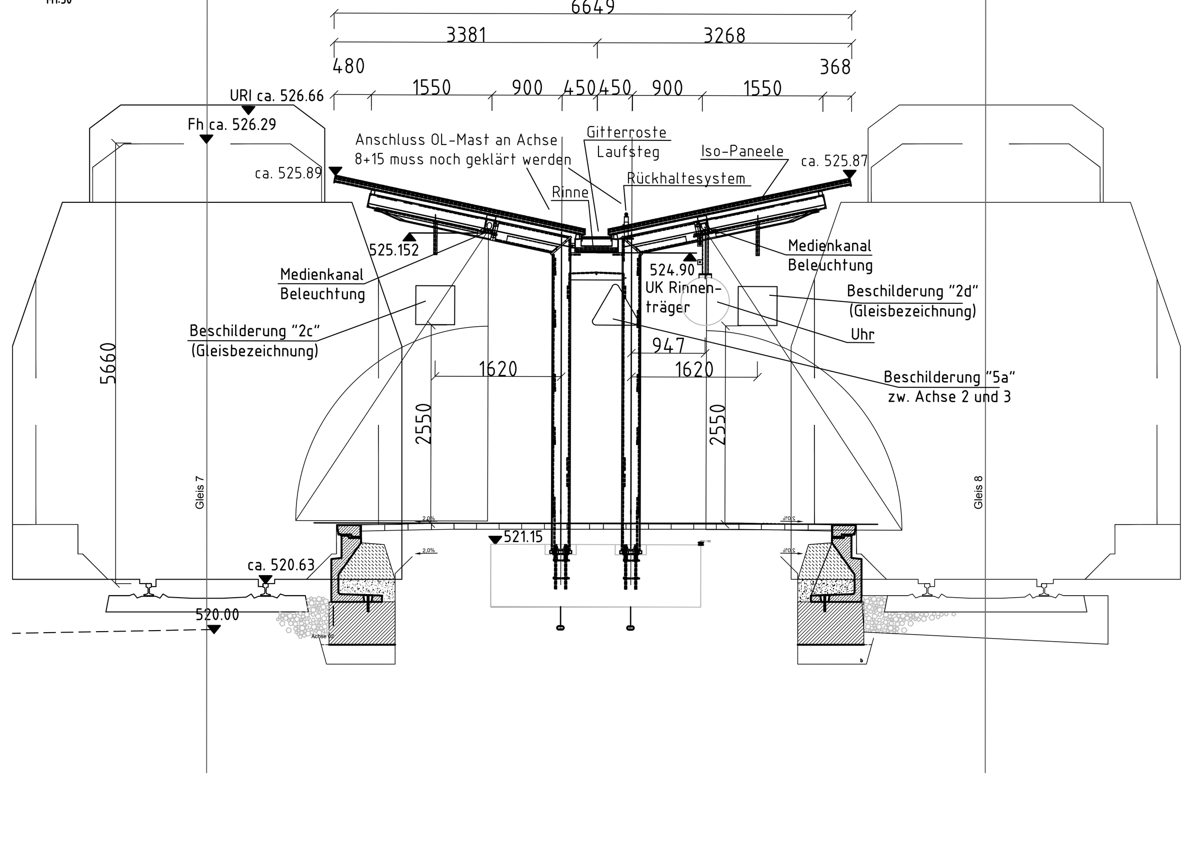

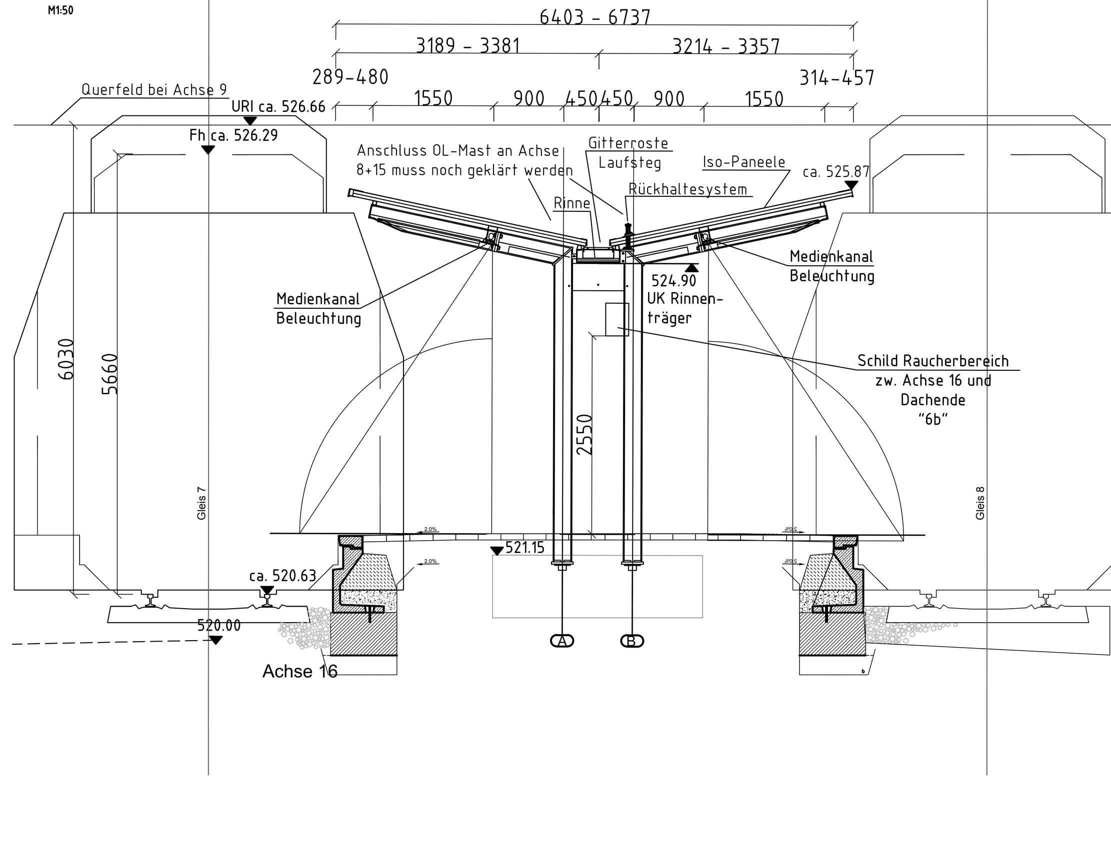

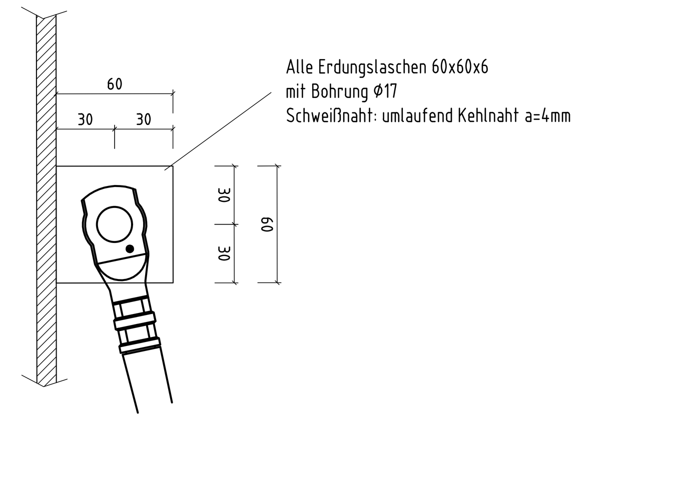

Planungsgrundlagen:

DWG-Pläne von Winderl Ingenieure:
- A10 000 5 PLP B__ __RQ__ __02-
- A10 000 5 PLP B__ __LP__ __02-

Aufmaß der Oberleitung vom 24.01.17 (PDF) von SPITZKE

PDF-Plan von GRE:
A04-400-3-PLP-000-LP-___-01__

b.) PDF-Plan SEIDL:
Plannr.: 17016BA

KORROSIONSSCHUTZPLAN (analog Modul 804.9011) für Umgebungsbedingungen C1 bis C3
Bahnsteigüberdachung Modell "Bodenheim light"

Baugruppe	Ort	Beschichtung	Beschichtungsstoffe	TL/TP-KOR Stahlbauten (2002)	Stoff-Nr.	Zwischen-stands-zeiten	Sollschicht-dicke in µm	Applikation	Farbton RAL	Sonstige Hinweise	Grundwerkstoff
- Stützen	W	-Vorbereitung -GB -1.ZB -2.ZB* -1.DB	Beizen mit Säure (Be) Feuerverzinkung Sweepen 2K-EP-EG (GEHOPON E87-ZB) 2K-EP-EG (GEHOPON E87-ZB) 2K-PUR (WIEREGEN-M87)	-Blatt 87 -Blatt 87	687.12 687.13	8h 8h 8h	80 80 80 80	Spritzen Spritzen Spritzen	DB 702 DB 703 RAL 9007	Kontaktstöße (Kopfplattenstöße) werden nur verzinkt (siehe Werkstattplanung)	S235JR
- Rinnenträger - Portale - Dachelemente - Halter Besch. - Leiterrahmen - Gitterrostrahmen	W	-Vorbereitung -GB -1.ZB -1.DB	Beizen mit Säure (Be) Feuerverzinkung Sweepen 2K-EP-EG (GEHOPON E87-ZB) 2K-PUR (WIEREGEN-M87)	-Blatt 87	687.12	8h 8h	80 80 80	Spritzen Spritzen	DB 702 RAL 9007	Kontaktstöße (Kopfplattenstöße) werden nur verzinkt (siehe Werkstattplanung)	S235 JR
- Rinnen	W	-GB -DB Innen -DB Aussen	Bandverzinkung Schutzanstrich (Schutz g. Zinkabtrag gem. LBAUO) Kefatherm (Antikondensatbeschichtung)								S235 JR
- Verbände - Unterkonst. Unterdecke - Gitterroste	W	-GB	Feuerverzinkung				80				S235 JR
- Stahlbleche (Rinnenblenden, Stützenblenden, Leuchten-/Lautsprecherblenden, Attika und Ortgangbleche)	H		Bandverzinkung Kunststoffbeschichtung gem. Hersteller						RAL 9006		S235 JR
- Aluminiumbleche (Portalabdeckung, Prall-/Tropfblech)	H		Aluminium Kunststoffbeschichtung gem. Hersteller						RAL 9006		Al
- Paneele (Sandwichelemente)	H		sichtbare Flächen unsichtbare Flächen						RAL 9006 Standard H		S350 GD+Z275
- HV-Schrauben - Stahlbauschr.	H		Verzinkt								Stahl 10.9 Stahl 4.6, 8.8
- Gewindestäbe u. Muttern (Fußpunkt)	H		ohne Beschichtung								Edelstahl A4-70
- Pfosten für Rückhaltesystem	H		ohne Bschichtung								Edelstahl

Erklärung der Abkürzungen: W... Werkstatt, B... Baustelle, H... Hersteller

Farbenlieferant: Geholt + Wiemer Lack-und Kunststoff-Chemie GmbH, Sofienstraße 36, 76676 Graben-Neudorf

* 0,5m unter und über zukünftiger Geländeoberkante gem. ZTV-Kor 2.2.3

Das Farbsystem ist von der BAST zugelassen und entspricht den Vorschriften der ZTV-Ing, Teil 4 (2007) und den TL/TP-Kor-Stahlbauten (2002)

Umgang mit Schäden durch Transport und Montage

A) Bei Beschädigungen bis auf den Stahl
1. Ort und Lage der Schadstelle feststellen und dokumentieren.
2. Reinigen der Schadstelle mit Normreinheitsgrad St3 (z.B. schleifen)
3. 2x Grundbeschichtung mit 2K-EP (GEHOPHON E87-GB) Stoff 687.06 oder .02
4. Deckbeschichtung -Ausführung siehe oben-
5. Feststellung der Schichtdicken durch Schichtdickenmessung.
6. Dokumentation über die Fehlerbehebung.

B) Bei Beschädigungen bis auf den Zink
1. Randbereiche beischleifen
2. 2x Grundbeschichtung mit 2K-EP (GEHOPHON E87-GB) Stoff 687.06 oder .02
3. Deckbeschichtung -Ausführung siehe oben-
4. Feststellung der Schichtdicken durch Schichtdickenmessung.

C) Bei oberflächlichen Kratzern
1. Partielles Überstreichen mit Deckbeschichtungsstoff 2K-PUR (WIEREGEN-M87)

(Information: bei RAL 9006, 9007 und DB-Farbtönen sind farbliche Unterschiede nicht zu vermeiden)

Oberflächenbehandlung der Baustellenschweißungen allgemein und Rechteckscheiben auf Treppenwangen

1. Ort und Lage der Baustellenschweißnaht festlegen und dokumentieren.
2. Reinigen der zu verschweißenen Bauteile mit Normreinheitsgrad St3 (z.B. schleifen)
3. 2x Grundbeschichtung mit Stoff 687.02 oder .06
4. Deckbeschichtung -Ausführung siehe oben-
5. Feststellung der Schichtdicken durch Schichtdickenmessung.
6. Dokumentation

Stand: 27.08.2014

Index	Art der Änderung	Datum	Name	Unterschrift
h				
g				
f				
e				
d				
c				
b	Gleichgestellt mit Prüfexemplar, Einträge übernommen.	13.06.2017	Bulke	
a	Höhe OK Fundament geändert, Höhen Querfeld spezifiziert	10.03.2017	Wiegel	gez. Wiegel
--	Ersterstellung	07.03.2017	Wiegel	

Bauherr: DB Station & Service AG, Bahnhofsmanagement Oberbayern, Bayerstraße 10a, 80335 München

Bauherrenvertretung / Projektleitung: DB Station & Service AG, Bau- und Anlagenmanagement, Regionalbereich Süd (I.SV-S-I(B3)), Goethestraße 4, 80336 München

DB NETZE

Bautechnischer Prüfer gemäß VV BAU bzw. Planprüfer gemäß VV BAU STE
In bautechnischer Hinsicht geprüft
Prüfnummer des Prüfverzeichnisses: 17-013P
Prüfbericht Nr.: 1
München, den 11.05.2017
Prüfer für bautechnische Nachweise im Eisenbahnbau, Tätigkeitsbereiche: Stahlbau und Verbundbau, Anerkennungszeichen: 21/17/1006 vom 21.02.2017, Anerkannt durch das Eisenbahn-Bundesamt
Herr Univ.-Prof. Dr.-Ing Martin Mensinger, Karlstr. 35/ 6. Stock, 80333 München, Tel.: 089 - 452352123
gez. Mensinger (Unterschrift)

Eisenbahn-Bundesamt (EBA)

Projekt
München Hbf
Umbau Holzkirchner Flügelbahnhof
Bahnsteigaufhöhung und Neubau Bahnsteigdächer

Projekt-Nr. 7060458

Planteile und Schnittlinien im Grundriss

Planungsphase	Ausführung	Strecke	München - Rosenheim	Maßstab	1:100		
Planbezeichnung / Planinhalt	Übersichtsplan Bahnsteigdach Gl. 7/8	Strecken-Nr.	5510	Bearbeitung CAD		Name(Druckschrift)	Datum
Planart	Übersichtsplan	Stations-km	003,000	gez.	Wiegel		07.03.17
Plannummer	M01 360 5 PÜP G78 DK __ 01b	Bahnhofs-Nr.	4243	gepr.	Mielke		07.03.17

Planersteller: SPITZKE EUROPEAN CLASS, NL Buchloe, Schwabenstraße 1, 86807 Buchloe; HERING BAU GmbH & Co. KG Systeme, Neuländer 1, 57299 Burbach
31.03.2017 gez. Weegner — 30.03.2017 gez. Mielke (Datum, Unterschrift)

Bauvorlageberechtigter (BVB) gemäß VV BAU / VV BAU-STE
DB Freigabe der Ausführungsunterlagen
☒ mit Regelungen durch den BVB
Freigabe Nr.: I.TP-S-P Mü(1) Ln/17/1398
18. Mai 2017 gez. i.A. Lang
München, den Andreas Lang

Projektverantwortlicher als Vertreter der Eisenbahnen des Bundes (EdB) — DB NETZE
Kuhnen, 19.05.17, gez. i. V. L. Kuhnen (Name (Druckschrift), Datum, Unterschrift)

Planersteller: Plan gleichgestellt mit Freigabe-Nr. I.TP-S-P Mü(1) LN/17/1398 des Bauvorlageberechtigten vom Andreas Lang
Bulke, 13.06.2017, gez. Bulke (Name (Druckschrift), Datum, Unterschrift)

Die Übereinstimmung mit der Bauausführung wird bestätigt

Auftragnehmer — Name (Druckschrift), Datum, Unterschrift

Bauüberwacher Bahn (BÜB) gemäß VV BAU/VV BAU-STE — Name (Druckschrift), Datum, Unterschrift