Hoja de datos | Limpiador de balasto de vía ZWEIWEG

Datos del vehículo	
Fabricante	ZWEIWEG
Áreas de aplicación	Limpieza del balasto de vía, p. ej. eliminación de suciedad, polvo de frenado y hojas
Particularidad	Trabajo en la red de tranvías
Año de fabricación	2017
Peso total permitido	16 t
Diámetro de ruedas	480 mm
Carga por eje (raíl, cargado) delante/detrás	9,2 t / 6,8 t
Distancia entre ejes	3700 mm
Anchura de vía	1435 mm
Distancia entre rodamientos de rodillos	707 mm
Capacidad del recipiente de aspiración	5 m³ hasta max. 2 t
Radio de curva mínimo	26 m

Hoja de datos | Limpiador de balasto de vía ZWEIWEG

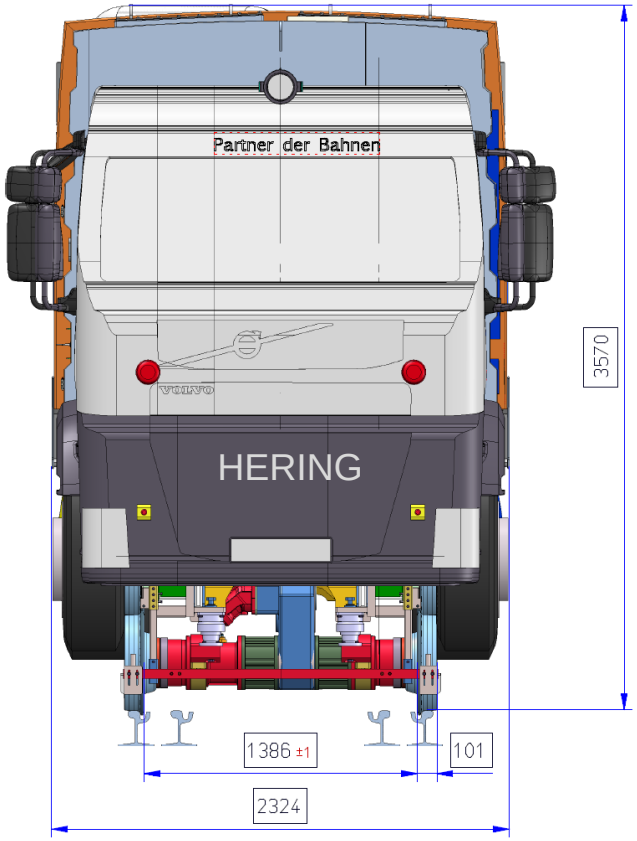

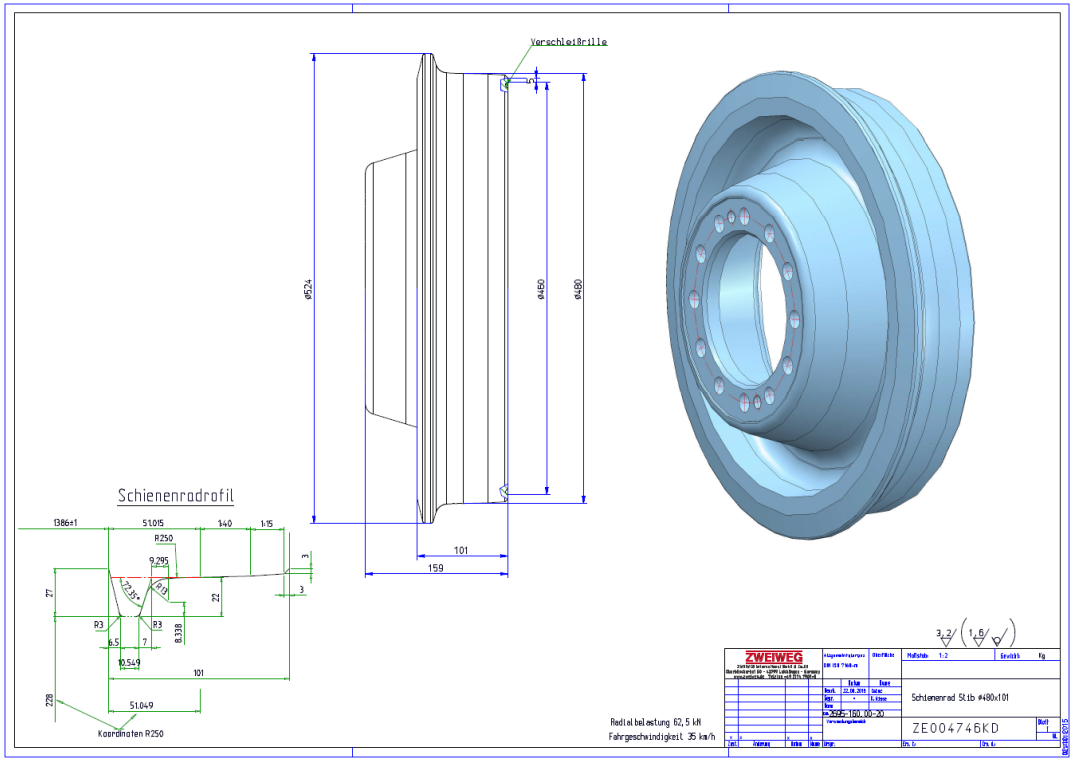
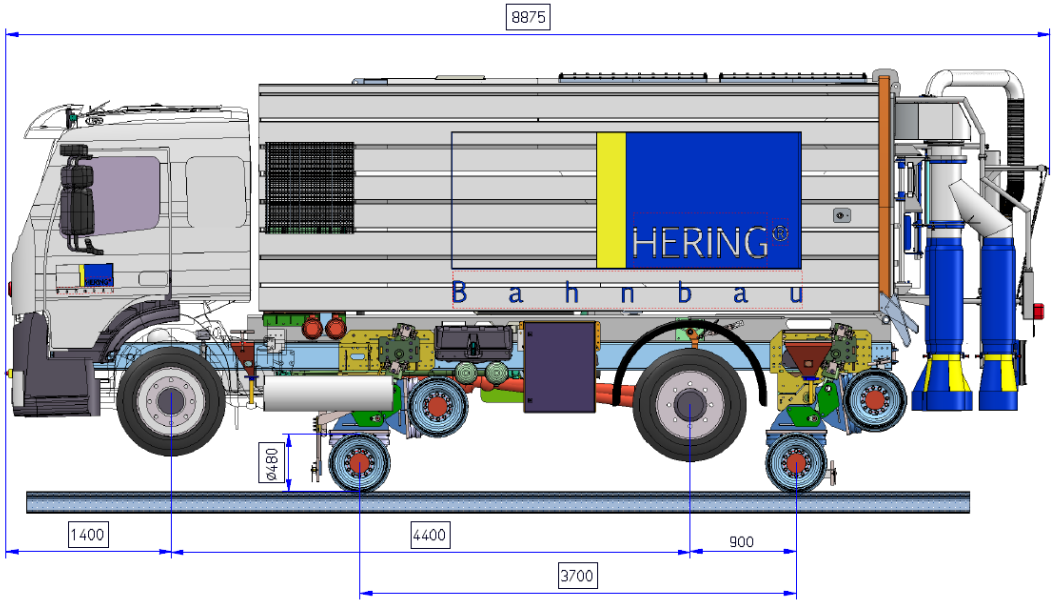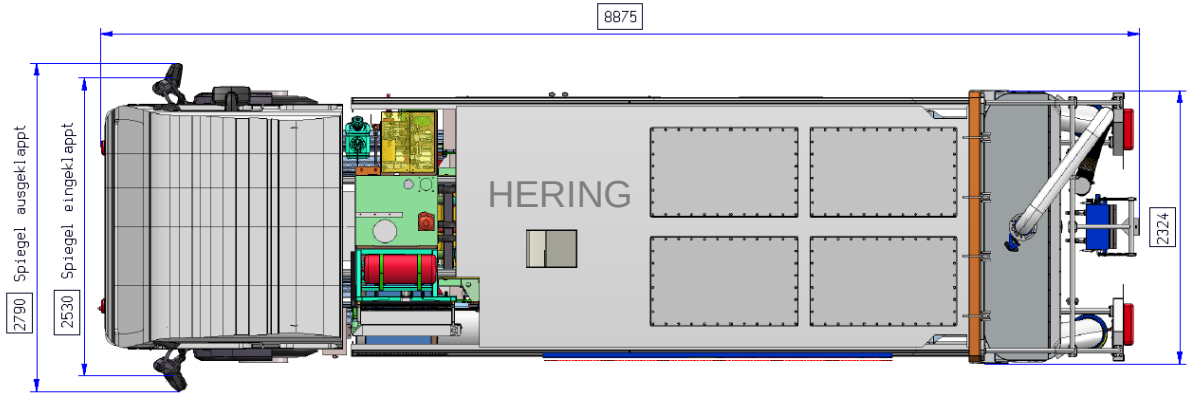
Hoja de datos | Limpiador de balasto de vía ZWEIWEG